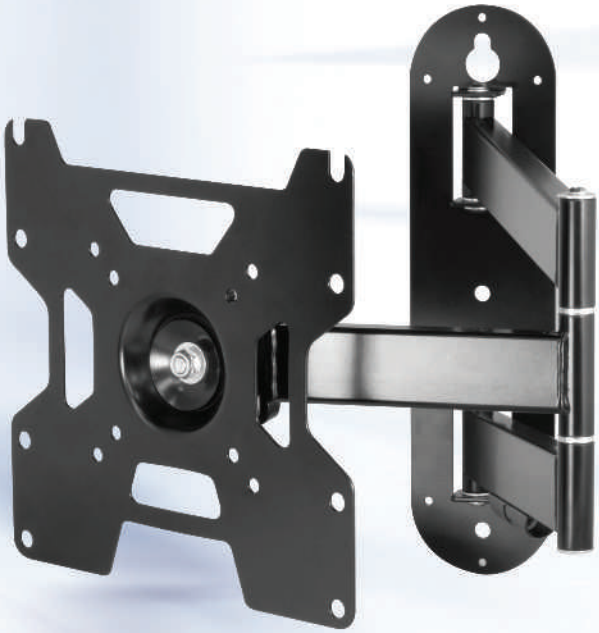

TV Flex S

Vollbewegliche TV-Wandhalterung

Hauptmerkmale

- Vollbeweglich für den optimalen Blick aus allen Perspektiven
- Sicherer Halt für kleine bis mittlere TV-Geräte
- Platzsparende Befestigung an der Wand
- Einfache und schnelle Montage dank mitgelieferter Wasserwaage
- Integrierte Kabelführung

2 6 YEARS EXTENDED WARRANTY Limited Warranty

Carbon Neutral
green.arctic.ac

www.arctic.ac

ARCTIC

TV Flex S

Vollbewegliche TV-Wandhalterung

Der **TV Flex S** sorgt für grenzenloses Fernseh-Vergnügen. Die vollbewegliche Wandhalterung bietet den perfekten Blick auf den Bildschirm aus allen Perspektiven.

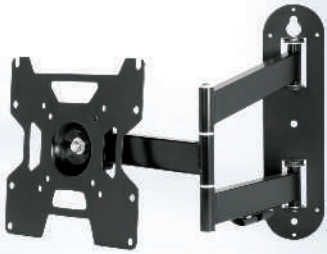

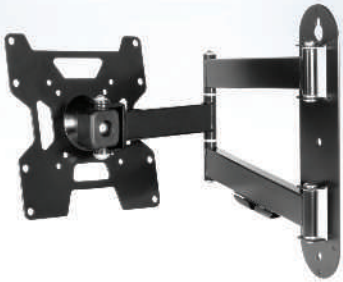

Spezifikationen	
Material	Stahl
Bildschirm-Größe	22”–55”
Maximales Belastungsgewicht	25 kg/55 lbs
Rotation	360°
Drehgelenk	180°
Neigung	+/-15°
Abstand zwischen Wand und TV	42-498 mm
Gewicht	2,54 kg

Lieferumpfang

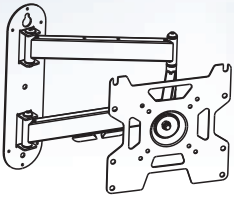

TV-Halterung x 1

Abstandshülse x 4

Beilagscheibe (Metall) x 6

Wasserwaage x 1

Kunststoff-Dübel x 3

Befestigungs-schraube x 3

M4 (12 mm) x 4

M4 (30 mm) x 4

M5 (12 mm) x 4

M5 (30 mm) x 4

M6 (12 mm) x 4

M6 (30 mm) x 4

M8 (16 mm) x 4

M8 (30 mm) x 4

VESA-Kompatibilität (W x H in mm)

	75 x 75	100 x 100	100 x 200	200 x 100	200 x 200	200 x 300	280 x 150	300 x 200	300 x 300	400 x 200	400 x 300	400 x 400	600 x 200	600 x 400	600 x 600	800 x 400	800 x 600	800 x 800
TV Basic S	x	x		x	x													
TV Basic L	x	x	x	x	x	x	x	x	x	x	x	x	x	x	x	x	x	x
TV Flex S	x	x	x	x	x													
TV Flex L			x		x	x	x	x	x	x	x	x	x	x	x	x	x	

TV Flex S

Vollbewegliche TV-Wandhalterung

Vollbeweglich für den optimalen Blick

Der TV Flex S sorgt für grenzenloses Fernseh-Vergnügen. Die vollbewegliche Wandhalterung bietet den perfekten Blick auf den Bildschirm aus allen Perspektiven.

Platzsparende Befestigung an der Wand

Du kannst den Abstand zwischen der Wand und dem TV-Gerät zwischen 41 und 498 mm frei wählen. So spart der TV Flex S Platz und schafft gleichzeitig ein optisches Highlight in Deinem Wohnzimmer.

Einfache und schnelle Montage

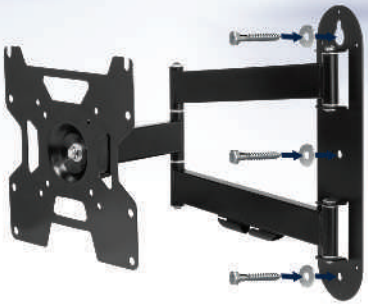

Im Handumdrehen ist das Leichtgewicht an der Wand montiert. Alles, was Du dazu brauchst, ist eine Bohrmaschine. Eine mitgelieferte Wasserwaage sorgt zudem für die optimale Ausrichtung.

Kabelführung

Eine intelligente Kabelführung sorgt für eine saubere Sortierung der Verbindungen zum TV-Gerät und verhindert so den lästigen Kabelsalat.

Sicherer Halt für kleine bis mittlere TV-Geräte

Der TV Flex S hält deinen bis zu 25 kg schweren TV sicher an der Wand. Screens mit einer Größe von 22 bis 55 Zoll finden mit dieser Halterung so ihren verdienten Platz.