F8 PWM PST CO

BLACK

80 mm PWM PST Gehäuselüfter für Dauerbetrieb

Lüfter Spezifikationen

Abmessungen	80 (L) x 80 (B) x 25 (H) mm
Gewicht	72 g
Geschwindigkeit	300–2000 rpm
rpm Steuerung	Pulsweitenmodulation – PWM
Kontrolltyp	PST
Statischer Druck	1,0 mm H_2O
Luftstrom	31 cfm | 52,7 m^3/h
Lager	Dual Ball Bearing
Kabellänge	400 mm
Anschluss	4-Pin Connector + 4-Pin Socket
Strom/Spannung	0,14 A/12 V
Anlaufspannung	5,5 V
Lautstärke	0,3 Sone
Betriebsumgebungstemperatur	0–40 °C

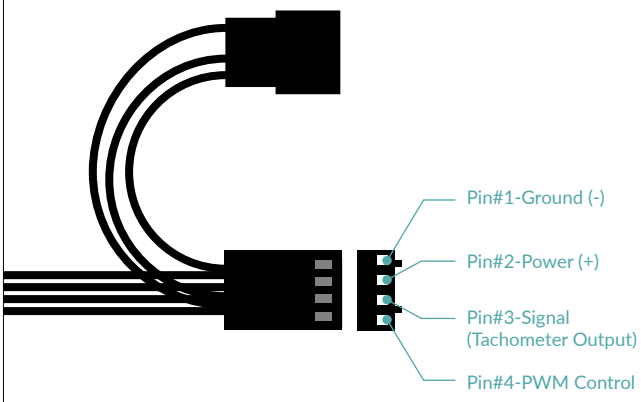

Versandinformationen Einzellüfter – Black

Box Abmessungen	82,5 (L) x 82,5 (B) x 26 (H) mm
Brutto Gewicht	91 g
SKU	ACFAN00206A
EAN	4895213702874
UPC	840033400671
Lieferumfang	F8 PWM PST CO x1 Montage Schrauben x4

F8 PWM PST CO

BLACK

80 mm PWM PST Gehäuselüfter für Dauerbetrieb

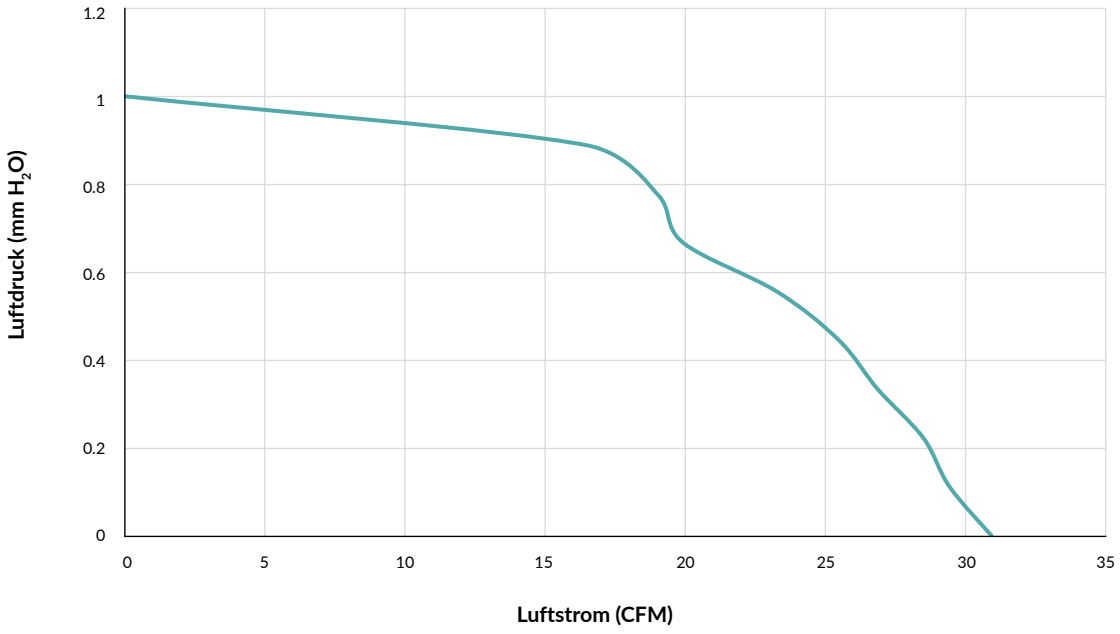

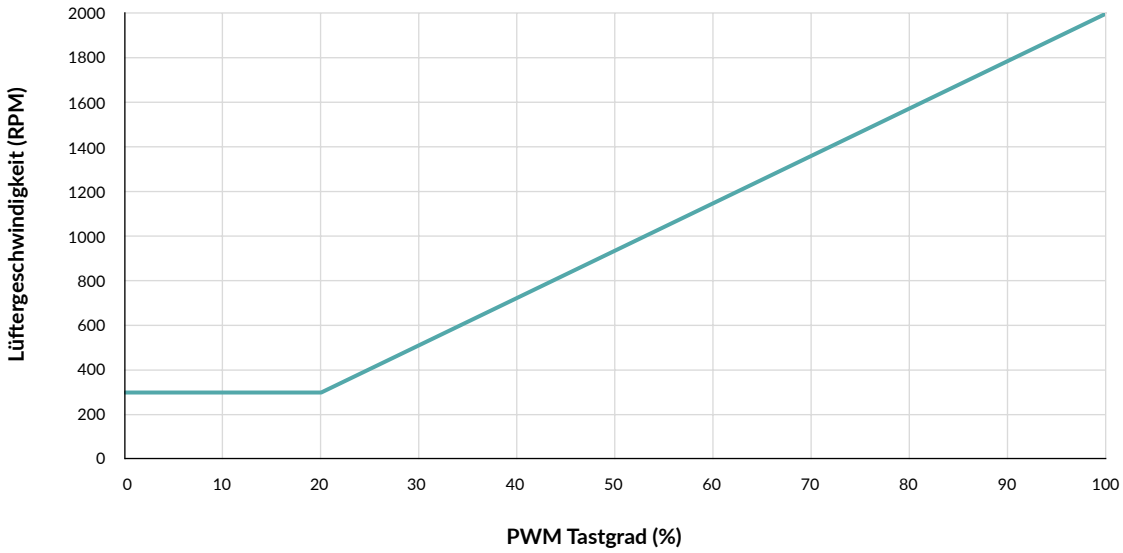

F8 PWM PST CO

BLACK

80 mm PWM PST Gehäuselüfter für Dauerbetrieb

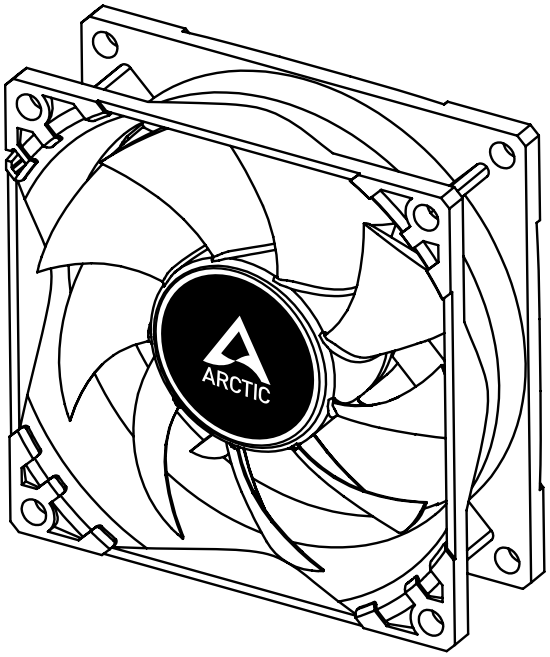

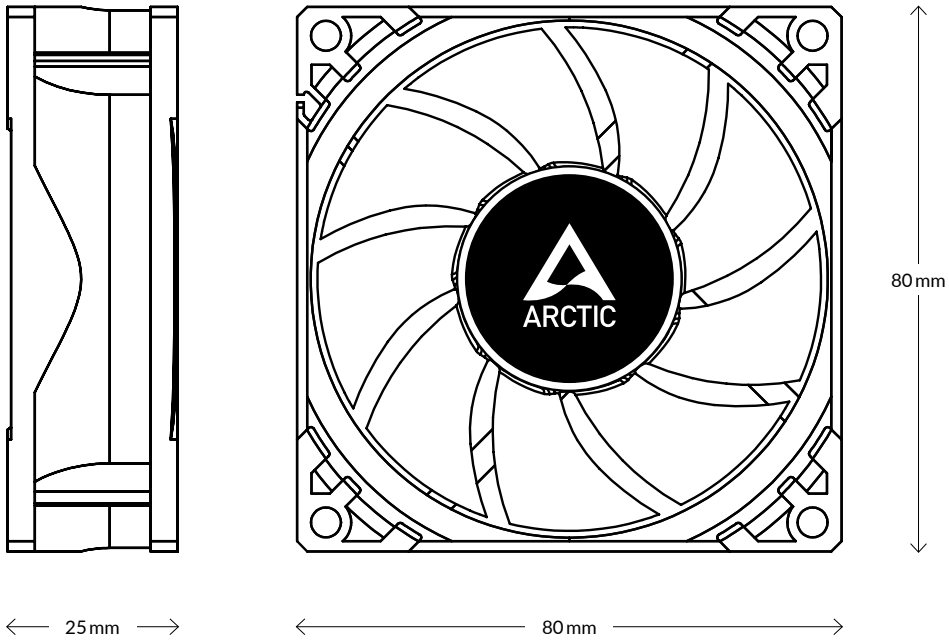

Alle Materialien sind mit den RoHS-Anforderungen kompatibel

LIMITED 6 YEARS WARRANTY

Carbon Neutral
green.arctic.de

ARCTIC
arctic.de

Produktinformation

Manual