Z2-3D (Gen 3)

Dual-Monitorarm mit Gasfeder

LIMITED 6 YEARS WARRANTY

Allgemeine Spezifikationen

Monitorgröße	≤ 34″/≤ 34″ Ultrawide Monitor
Maximale Monitorbreite*	820 mm
VESA Standard	VESA 75 (75x75) | VESA 100 (100x100)
Maximales Monitorgewicht	8 kg | 17,6 lbs
Rotation	360°
Drehgelenk	180°
Neigung	+/-15°
Material	Stahl, Aluminiumlegierung ADC12
Gewicht	4,7 kg
Farbe	Mattschwarz
Tischplattendicke**	20 bis 65 mm
Erweiterungen	ARCTIC Z+1 Pro, ARCTIC Z+2 Pro, ARCTIC Z+1 Pro (Gen 3), ARCTIC Z+2 Pro (Gen 3)

*Diese Angabe gilt bei Verwendung von zwei Monitoren gleicher Breite und in horizontaler Ausrichtung.
**Bei Tischen mit Wabenstruktur oder Sandwichstruktur mit Hohlkammern empfehlen wir, eine Versteifungsplatte hinzuzufügen, um Klemmschäden an der Tischplatte zu vermeiden.

USB Hub

Anschlüsse	4x USB 3.2 Gen 1, 1x DC-Hohlstecker Strombuchse
Power Output	Ohne zusätzliche Stromversorgung: 5 V DC | 900 mA | Port, Max. 900 mA Mit zusätzlicher Stromversorgung: 5 V DC | 900 mA | Port, Max. 2900 mA
Kompatibilität	Windows, macOS, Linux
Kabellänge	2 m

Versandinformationen

Box Abmessungen	440 (L) x 193 (B) x 168 (H) mm
Brutto Gewicht	5700 g
SKU	AEMNT00057A
EAN	4895213701785
UPC	872767009714
Lieferumfang	Z2-3D (Gen 3) x1 Montage-Set x1

Z2-3D (Gen 3)

Dual-Monitorarm mit Gasfeder

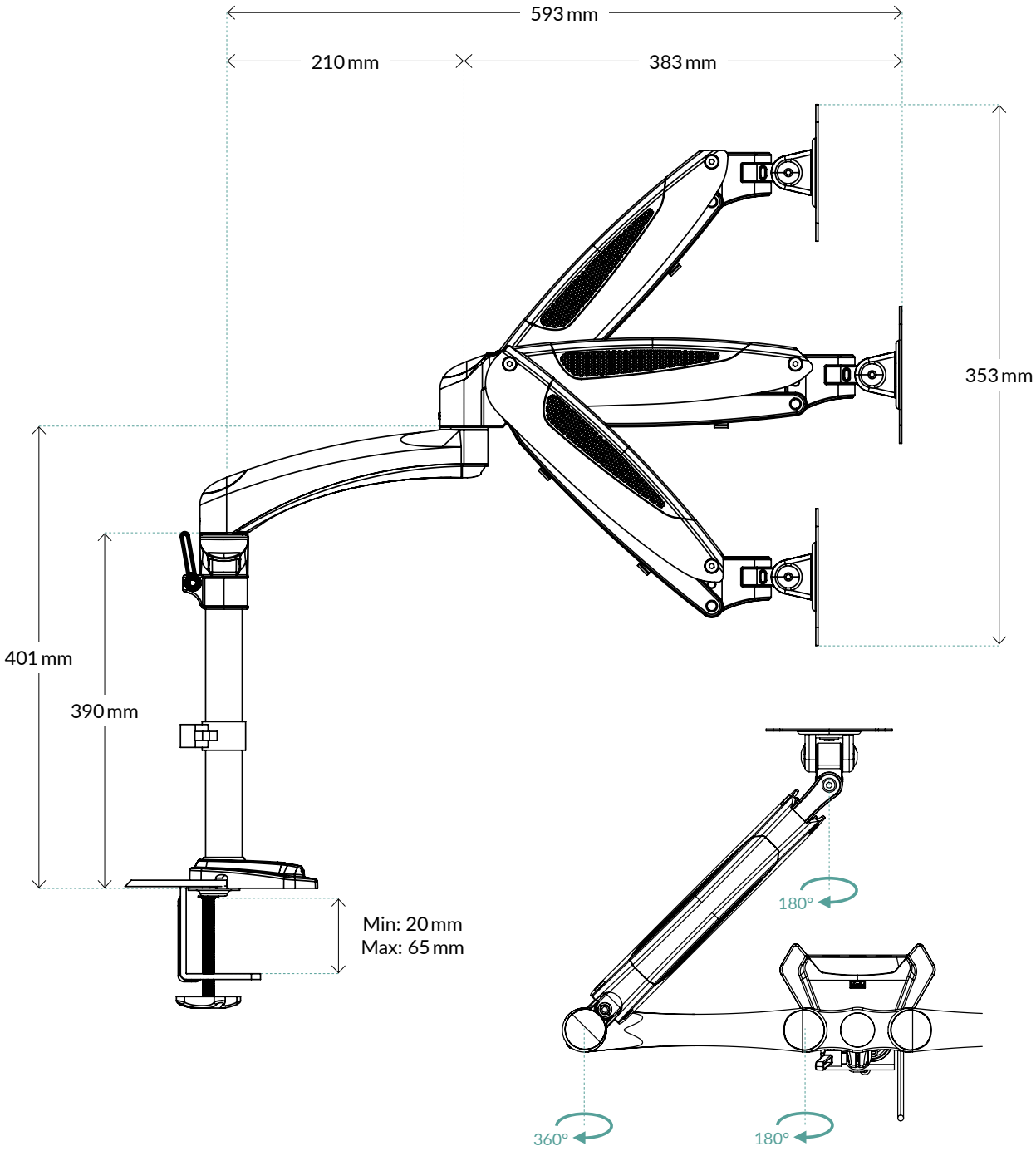

Carbon Neutral
green.arctic.de

Alle Materialien sind mit den RoHS-Anforderungen kompatibel.

WEITERE INFORMATIONEN

ARCTIC
arctic.de

ANLEITUNGEN