Alpine 17

Kompakter Intel CPU-Kühler

LIMITED 6 YEARS WARRANTY

Allgemeine Spezifikationen

Kompatibilität	Intel® 1700
Kühlkörper	Radial-Kühlkörper
Wärmeleitpaste	MX-4 voraufgetragen
Lautstärke	0,3 Sone
Garantie	6 Jahre Garantie
Abmessungen	95 (L) x 95 (B) x 78,8 (H) mm
Einbauhöhe	66,25 mm
Gewicht	288 g

Lüfter Spezifikationen

Geschwindigkeit	100–2000 rpm
Lüfterrad Durchmesser	92 mm
Drehzahlregelung	Pulsweitenmodulation – PWM
Anschluss	4-Pin PWM-Fan-Connector
Lager	Hydrodynamisches Gleitlager
Strom | Spannung	0,06 A | 12 V DC
Kabel	200 mm Lüfterkabel, schwarz

Kühlkörper Spezifikationen

Höhe	32,75 mm
Durchmesser	93,6 mm
Material	Aluminium

Versandinformationen

Box Abmessungen	99 (L) x 99 (B) x 82 (H) mm
Brutto Gewicht	319 g
SKU	ACALP00040A
EAN	4895213703895
UPC	840033401708

Alpine 17

Kompakter Intel CPU-Kühler

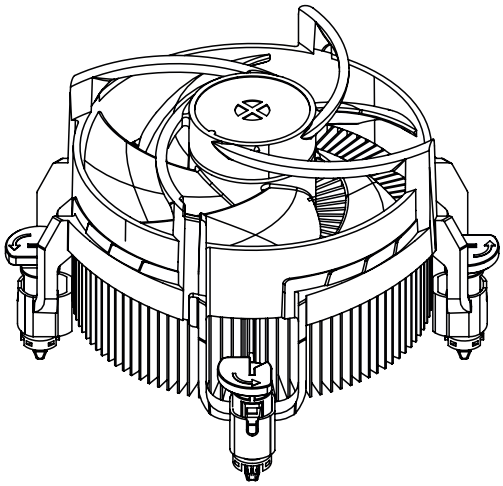

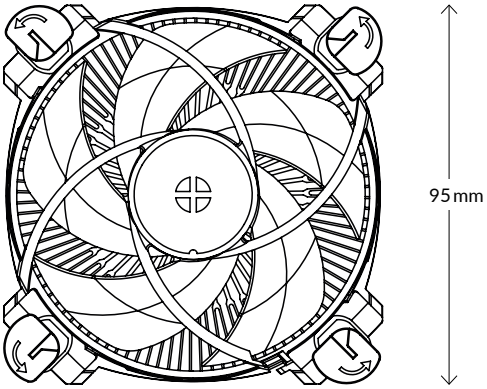

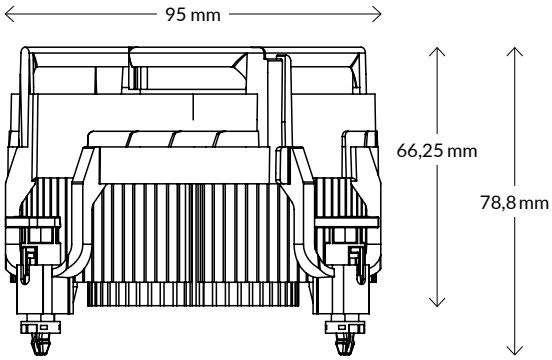

Carbon Neutral
green.arctic.de

Alle Materialien sind mit den RoHS-Anforderungen kompatibel.

WEITERE INFORMATIONEN

ARCTIC
arctic.de

ANLEITUNGEN