P12 Slim PWM PST

120 mm Low-Profile PWM-Lüfter mit Kabelsplitter

Lüfter-Spezifikationen

Abmessungen	120 (L) x 120 (B) x 15 (H) mm
Gewicht	85 g
Geschwindigkeit	300–2100 rpm, 0 rpm <5% PWM
rpm-Steuerung	Pulsweitenmodulation – PWM
Statischer Druck	1,45 mmH_2O
Luftstrom	42,1 cfm | 71,53 m^3/h
Lager	Fluid Dynamic Bearing
Kabellänge	400 mm
Anschluss	4-Pin-Stecker + 4-Pin-Sockel
Strom | Spannung	0,12 A | 12 V DC
Anlaufspannung	5 V DC
Lautstärke	0,3 Sone
Betriebsumgebungstemperatur	0–40 °C

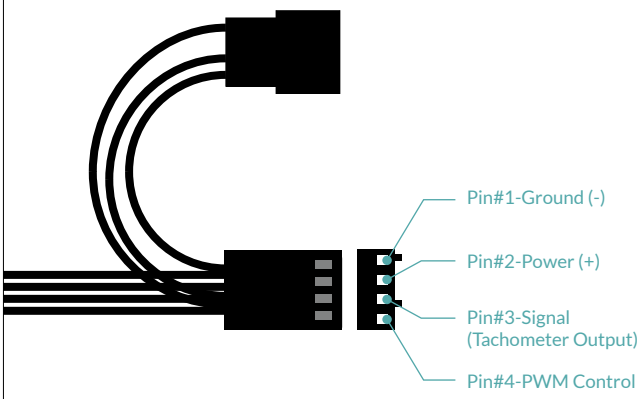

Versandinformationen Einzellüfter – Black

Box Abmessungen	123 (L) x 127 (B) x 16 (H) mm
Brutto Gewicht	110 g
SKU	ACFAN00187A
EAN	4895213703130
UPC	840033400930
Lieferumfang	P12 Slim PWM PST x 1, Radiator-Schrauben x 4 Montage Schrauben x 4

Versandinformationen 3 Stück Value Pack – Black

Box Abmessungen	123 (L) x 138 (B) x 53 (H) mm
Brutto Gewicht	345 g
SKU	ACFAN00275A
EAN	4895213703888
UPC	840033401692
Lieferumfang	P12 Slim PWM PST x 3, Radiator-Schrauben x 12 Montage Schrauben x 12

P12 Slim PWM PST

120 mm Low-Profile PWM-Lüfter mit Kabelsplitter

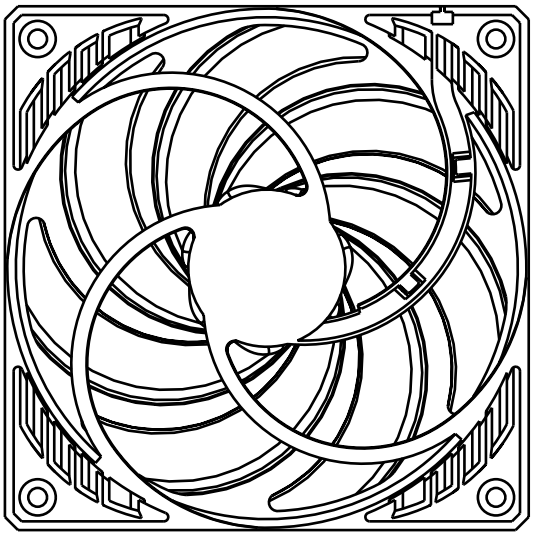

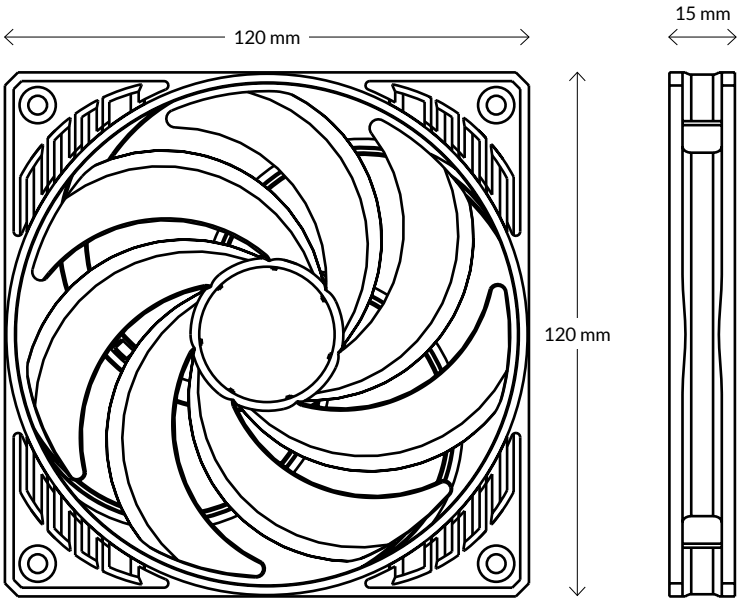

Carbon Neutral
green.arctic.de

Alle Materialien sind mit den RoHS-Anforderungen kompatibel.

WEITERE INFORMATIONEN

ARCTIC
arctic.de

ANLEITUNGEN