Alpine 23 CO

Kompakter AMD CPU-Kühler für den Dauerbetrieb

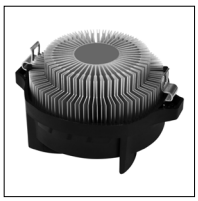

LIMITED 6 YEARS WARRANTY

Allgemeine Spezifikationen

Kompatibilität	AMD® AM5, AM4
Kühlkörper	Radial Kühlkörper
Lüfterrad Durchmesser	90 mm
Wärmeleitpaste	MX-2 voraufgetragen
Lautstärke	0,3 Sone
Abmessungen	121 (L) x 98,6 (B) x 65 (H) mm
Einbauhöhe	65 mm
Gewicht	275,5 g

Heatsink Spezifikationen

Äußerer Durchmesser	93,4 mm
Kern Durchmesser	32 mm
Anzahl Finnen	50 Y-förmige Finnen
Material	Aluminium

Versandinformationen

Box Abmessungen	111 (L) x 111 (B) x 76 (H) mm
Brutto Gewicht	338 g
SKU	ACALP00036A
EAN	4895213702836
UPC	840033400633

Lüfter Spezifikationen

Geschwindigkeit	200–2700 rpm
rpm Steuerung	Pulsweitenmodulation – PWM
Anschluss	4-Pin Connector
Lager	Doppelkugellager
Strom | Spannung	0,09 A | 12 V

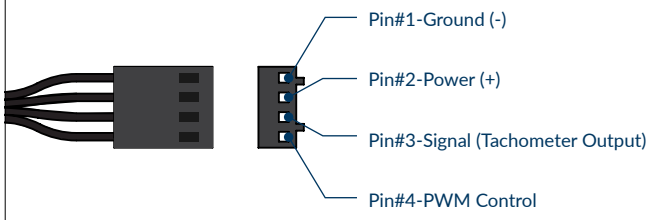

Alpine 23 CO

Kompakter AMD CPU-Kühler für den Dauerbetrieb

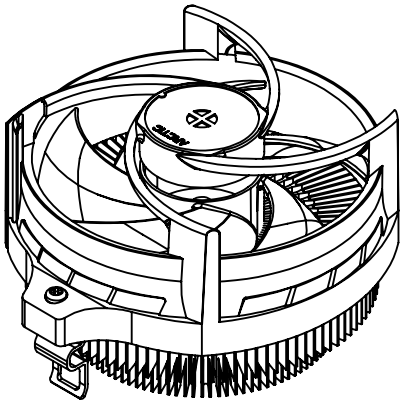

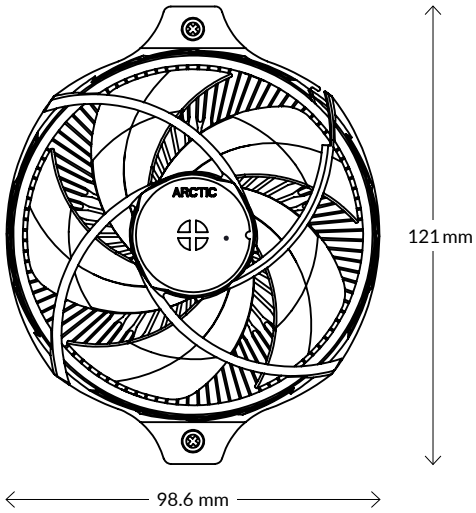

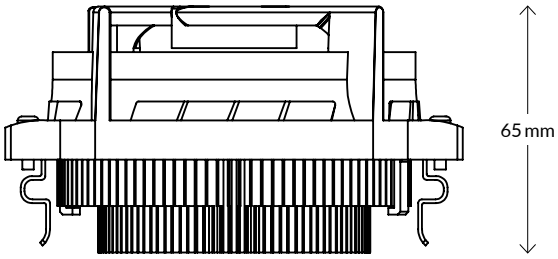

Carbon Neutral
green.arctic.de

Alle Materialien sind mit den RoHS-Anforderungen kompatibel.

WEITERE INFORMATIONEN

ARCTIC
arctic.de

ANLEITUNGEN