W1C

Monitor-Wandhalterung mit beweglichem Gelenkarm

LIMITED 6 YEARS WARRANTY

Allgemeine Spezifikationen

Monitorgröße	≤ 43"/≤ 49" Ultrawide Monitor
VESA Standard	VESA 75 (75x75) | VESA 100 (100x100)
Maximales Monitorgewicht	18 kg | 39,6 lbs
Rotation	360°
Drehgelenk	180°
Neigung	+/-15°
Distanz zwischen Wand und der Rückseite des Monitors	39–469 mm
Material	Aluminiumlegierung ADC12
Gewicht	2,33 kg
Farbe	Schwarz

Versandinformationen

Box Abmessungen	340 (L) x 310 (B) x 47 (H) mm
Brutto Gewicht	2,35 kg
SKU	AEMNT00058A
EAN	4895213701914
UPC	872767009837
Lieferumfang	W1C x1 Montage-Set x1

W1C

Monitor-Wandhalterung mit beweglichem Gelenkarm

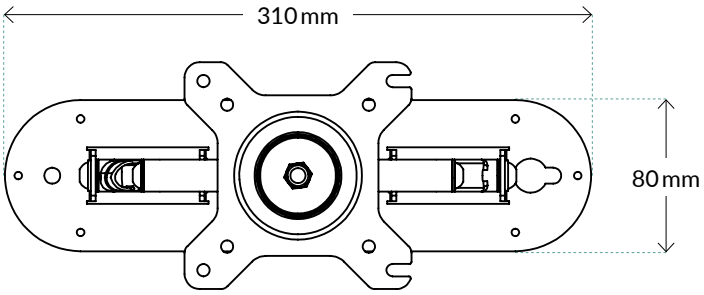

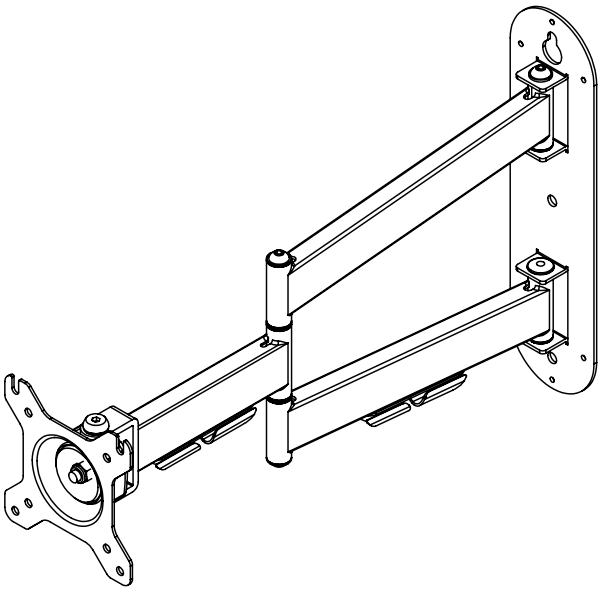

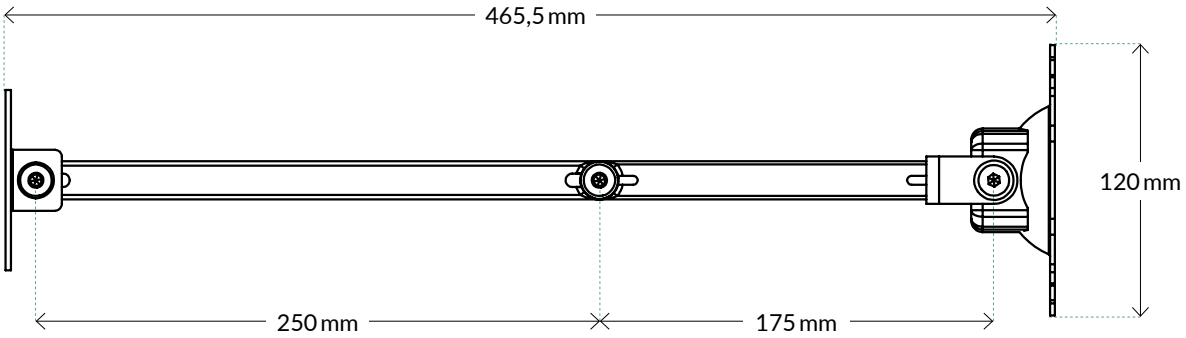

Carbon Neutral
green.arctic.de

Alle Materialien sind mit den RoHS-Anforderungen kompatibel.

WEITERE INFORMATIONEN

ARCTIC
arctic.de

ANLEITUNGEN