F14 PWM PST CO

140 mm PWM PST Gehäuselüfter für Dauerbetrieb

LIMITED 6 YEARS WARRANTY

Lüfter Spezifikationen

Abmessungen	140 (L) x 140 (B) x 27 (H) mm
Gewicht	181 g
Geschwindigkeit	200–1350 rpm, 0 rpm <5% PWM
rpm Steuerung	Pulsweitenmodulation – PWM
Statischer Druck	1,3 mmH_2O
Luftstrom	74 cfm | 126 m^3/h
Lager	Dual Ball Bearing
Kabellänge	400 mm
Anschluss	4-Pin Connector + 4-Pin Socket
Strom/Spannung	0,11 A | 12 V
Anlaufspannung	6,0 V
Lautstärke	0,5 Sone
Betriebsumgebungstemperatur	0–40 °C

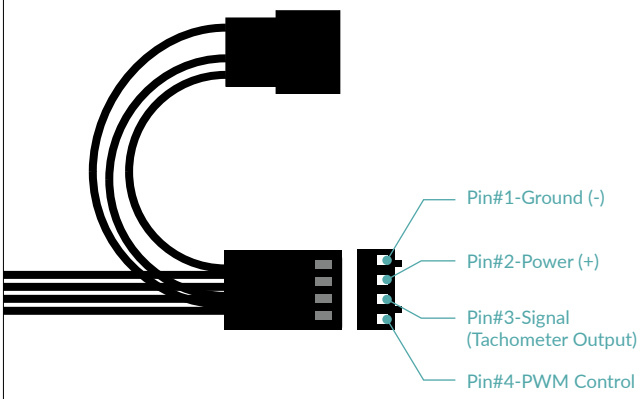

Versandinformationen Einzellüfter – Black

Box Abmessungen	143 (L) x 143 (B) x 29 (H) mm
Brutto Gewicht	223 g
SKU	ACFAN00220A
EAN	4895213703031
UPC	840033400831
Lieferumfang	F14 PWM PST CO x1 Montage Schrauben x4

F14 PWM PST CO

140 mm PWM PST Gehäuselüfter für Dauerbetrieb

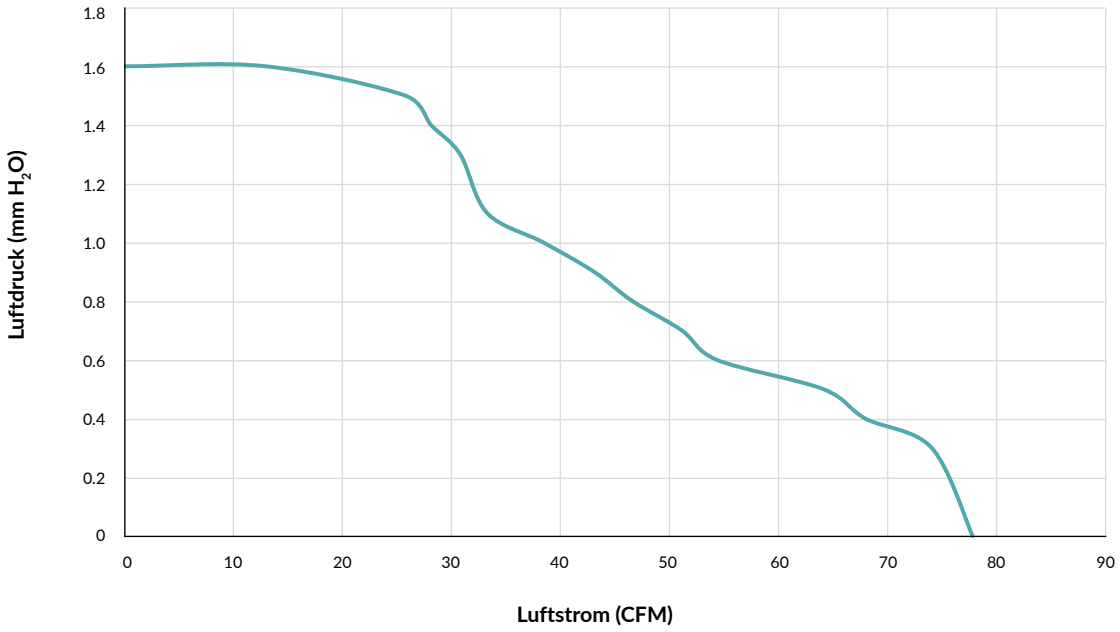

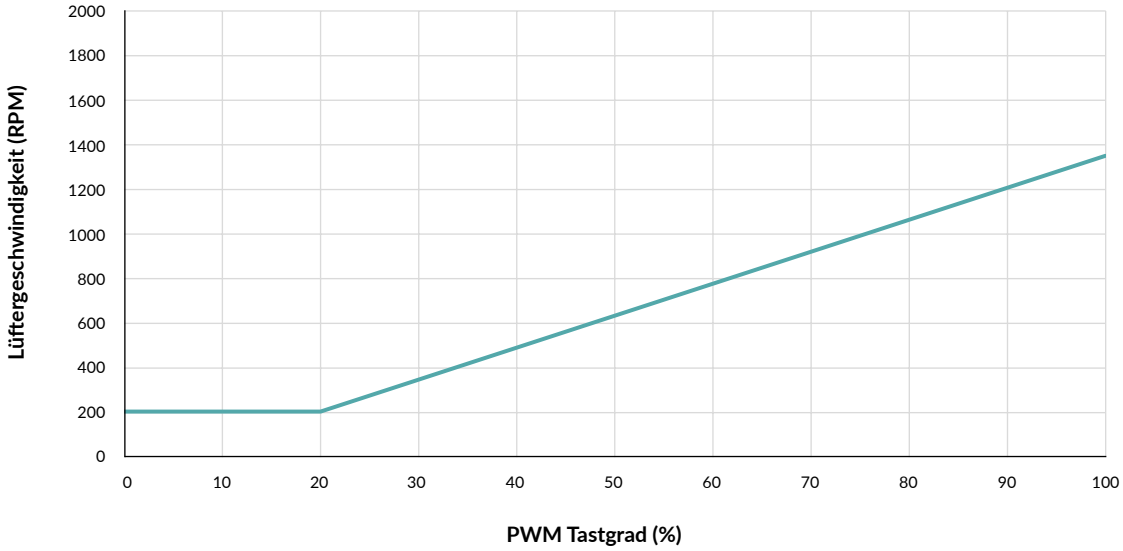

F14 PWM PST CO

140 mm PWM PST Gehäuselüfter für Dauerbetrieb

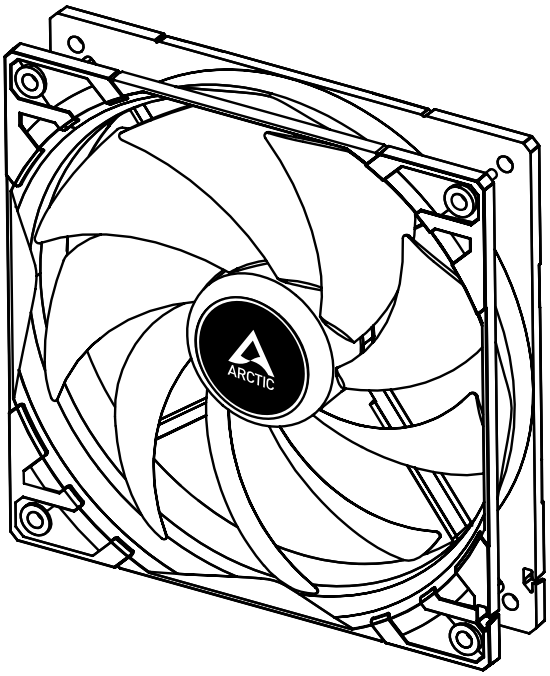

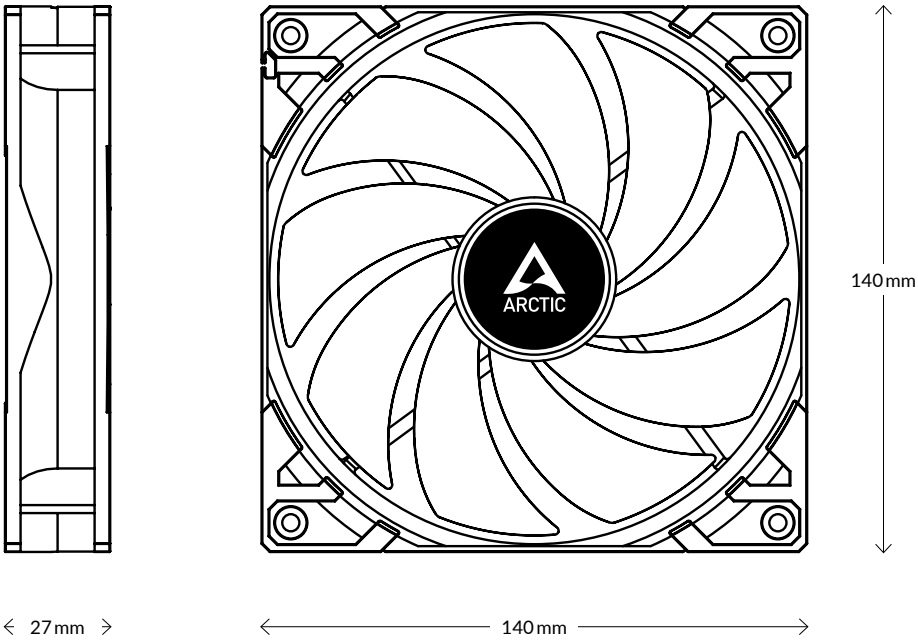

Carbon Neutral
green.arctic.de

Alle Materialien sind mit den RoHS-Anforderungen kompatibel.

WEITERE INFORMATIONEN

ARCTIC
arctic.de

ANLEITUNGEN